GRAINTECH

MYSiLO®

PLAKANGRĪDAS TORŅI (F MODELIS)

MYSILO plakangrīdas torņu F modelis ir pieejams ar kopējo ietilpību līdz 38.736 m ³ un pieejamie diametra izmēri sākot no 4.58 m līdz 41.25 m un maksimālais augstums iespējams līdz 40 līmeņiem (viens līmenis 0,75m).

Graudu torņi ir projektēti atbilstoši slodzēm saskaņā ar ASABE 2008 EP433 standardu. Papildus šim standartam tiek izmantots arī Amerikāņu (ASAE) norm kā arī EUROCODE standarts tiek pielietots pēc pieprasījuma.

Pasūtot graudu torņus ir jānodefinē sniega un seismiskās slodzes lai tornis būtu atbilstoš konkrētā reģiona normatīviem.

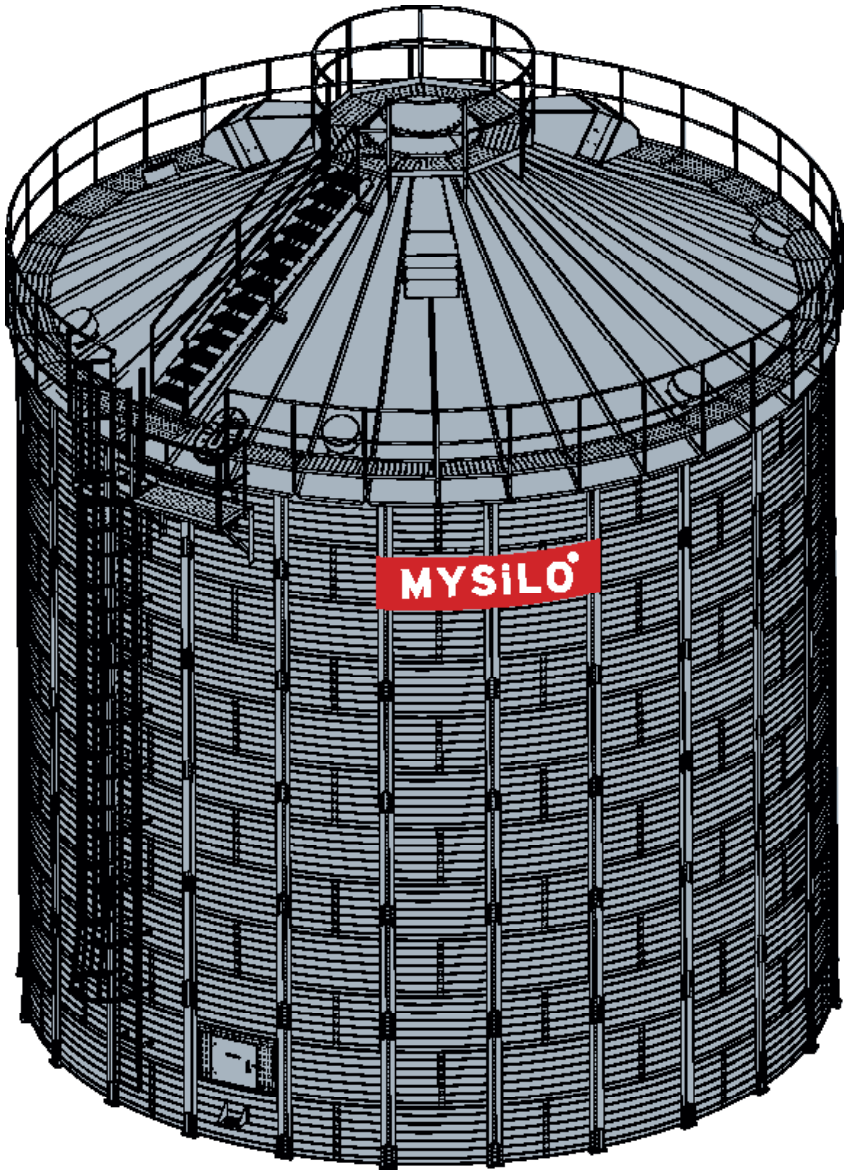

Produktu īpašības

Graudu torņu sienas sienas ir izgatavotas no S350 kvalitatīvas cinkotas loksnes. Šaurākās gofrētās loksnēs (65mm) ir spēcīgāka pretestība, kā standarta platajām 100mm. 600 gr/m² cinkota loksne tiek izmantota uz abām virsmām, kas nodrošinatorņa aizsardzību no mitruma , vēja, smilšu vētras, utt.

PAPILDUSAPRĪKOJUMS:

- Jumta kāpnes L tips
- Jumta kāpnes LB tips
- Jumta kāpnes BB tips
- Jumta dzegas platforma
- Jumta dzegas margas
- Jumta kore platforma
- Iekšējās kāpnes
- Ārējās kāpnes
- Spirālveida kāpnes
- Torņa durvis(I Modelis)
- Izolācija
- Torņa enkurojums pie pamatnes
- Ventilācija
- Gaisa ventilaciijas izvadi
- Nosūces ventilātori
- Temperatūras uzraudzība
- Temperatūras mitruma uzraudzība
- Līmeņu sensori
- Papildus drošības aprīkojums

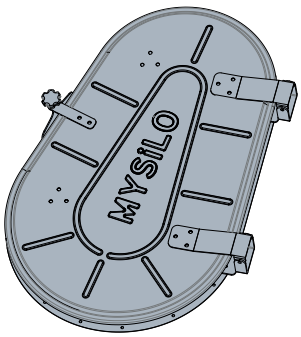

Jmta lūka

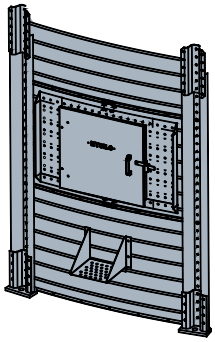

Torņa ieejas durvis

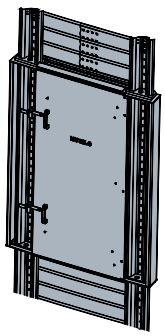

Divu līmeņu durvis

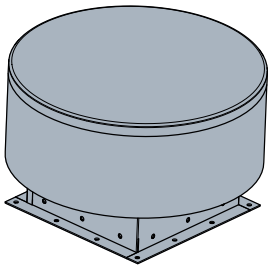

Ventilācijas izvadi

Mitruma izolācija

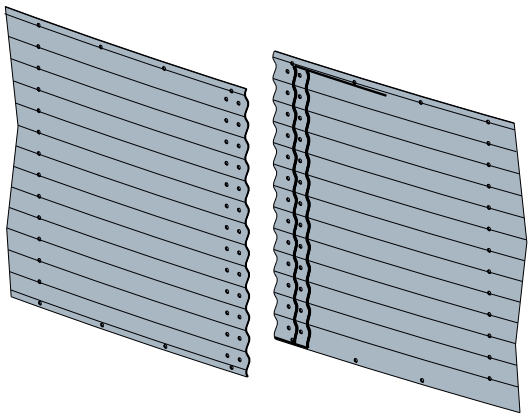

Karstumizturīgas un aukstuma izturīgas sloksnes mastikas, ko izmanto sienu lokšņu savienojumos, nodrošina perfektu blīvējumu visa veida klimatā.

Sānu sienu loksnes

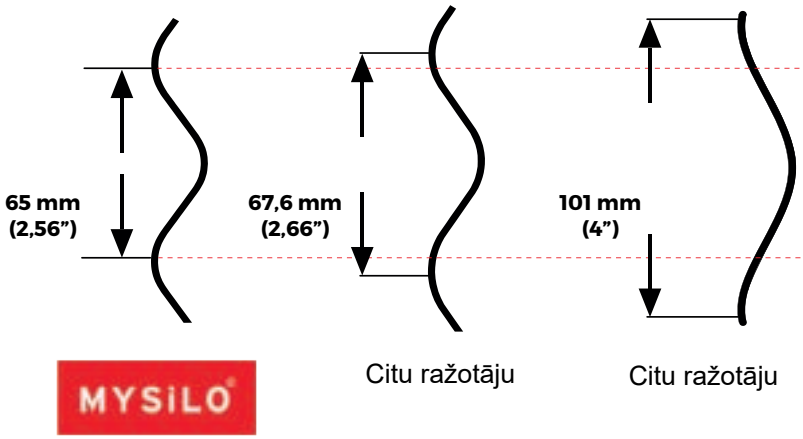

Jumts

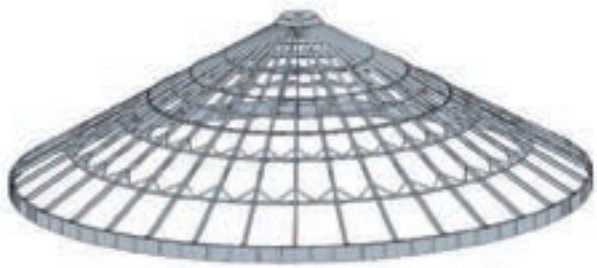

Jumta sijām, kas veidotas no C profila, ir lielāka nestspēja pret konkurentiem.
Īpašus dizainus var izgatavot atbilstoši dažādām sniega slodzes un maksimālās slodzes prasībām.

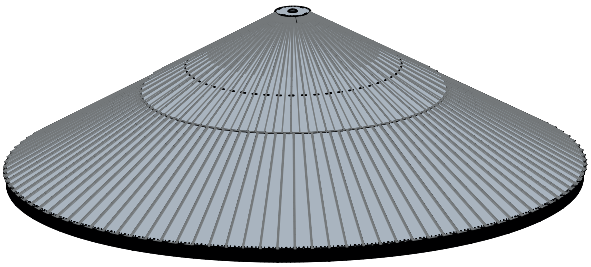

Jumta paneļu pārklāšanās trapecveida slīpums projektēts 75 mm dziļumā ar 7 locījumiem. Tam ir spēcīgāka struktūra nekā tā precedentiem.
Mysilo nodrošina lielu priekšrocību uzstādīšanas vienkāršības ziņā, izmantojot 3 jumta paneļus uz katras sienas loksnes.

Stingrības profils

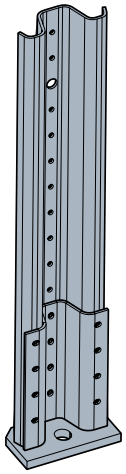

Šī daļa, kas tiek izmantota kolonnu savienošanai ar zemi, nodrošina vieglu montāžu.

Stingrības stiprinājumiem ir lielāka nestspēja, pateicoties to īpašajam dizainam ar 6 locījumiem.

Stiprinājumi

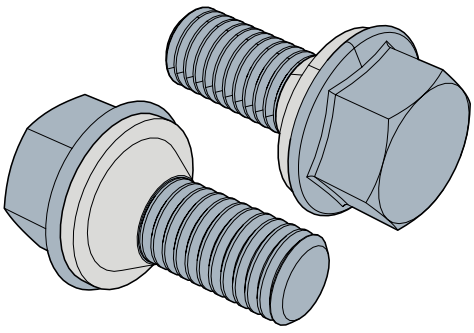

Lai nodrošinātu maksimālu izturību visos tvertņu sienu lokšņu un stiprinājumu savienojumos, tiek izmantotas 10.9 kvalitātes skrūves, kas pārbaudītas ar vismaz 600 stundu sāls testu. Pateicoties augsta blīvuma koniskām polietilēna blīvēm mūsu skrūvēs, torņa blīvējums tiek uzturēts visaugstākajā līmenī.

r s Izstāžu iela 11, Valdlauči,
Ķekavas nov, LV-1076, Latvija
www.graintech.lv

Ulfs Mētriņš +371 29499864
s rs s +371 29146584
l is tr lis +371 26665575

MYSILO® ISO 9001 - 14001
OHSAS 18001 CERTIFIED
CE

MYSiLO®

GRAINTECH

Plakangrīdas graudu torņi

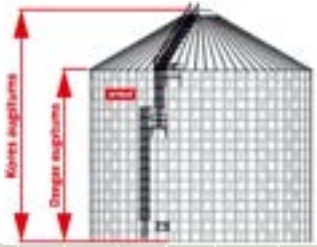

Diametrs m(ft)	Modelis	Gredzenu skaits	Augstums dzegas (m)	Augstums kores (m)	Ietilpība (m3)	Ietilpība Kvieši (t)	Ietilpība Kukurūza (t)	Ietilpība Mieži (t)
4,58 (15')	0504	4	3,38	4,72	62	53	47	42
	0505	5	4,23	5,56	76	64	58	51
	0506	6	5,07	6,41	90	76	69	61
	0507	7	5,92	7,25	104	88	79	70
	0508	8	6,76	8,10	118	100	90	80
	0509	9	7,61	8,94	132	112	100	89
	0510	10	8,45	9,79	145	123	111	99
	0511	11	9,30	10,63	159	135	122	108
	0512	12	10,14	11,48	173	147	132	118
	0513	13	10,99	12,32	187	159	143	127
	0514	14	11,83	13,17	201	171	154	136
	0515	15	12,68	14,01	215	182	164	146
	0516	16	13,52	14,86	229	194	175	155
	0517	17	14,37	15,70	243	206	185	165
	0518	18	15,21	16,55	257	218	196	174
	0519	19	16,06	17,39	271	230	207	184
	0520	20	16,90	18,24	285	241	217	193
5,50 (18')	0606	6	5,07	6,67	132	112	100	89
	0607	7	5,92	7,52	152	129	116	103
	0608	8	6,76	8,36	172	146	131	117
	0609	9	7,61	9,21	192	163	146	130
	0610	10	8,45	10,05	212	180	162	144
	0611	11	9,30	10,90	232	197	177	157
	0612	12	10,14	11,74	252	214	192	171
	0613	13	10,99	12,59	272	231	208	185
	0614	14	11,83	13,43	292	248	223	198
	0615	15	12,68	14,28	312	265	238	212
	0616	16	13,52	15,12	332	282	254	226
	0617	17	14,37	15,97	352	299	269	239
	0618	18	15,21	16,81	373	316	284	253
	0619	19	16,06	17,66	393	333	300	266
	0620	20	16,90	18,50	413	350	315	280
	0621	21	17,75	19,35	433	367	330	294
	0622	22	18,59	20,19	453	384	346	307
	0623	23	19,44	21,04	473	401	361	321
	0624	24	20,28	21,88	493	418	376	334
	0625	25	21,13	22,73	513	435	392	348
	0626	26	21,97	23,57	533	452	407	362
6,41 (21')	0706	6	5,07	6,89	181	154	138	123
	0707	7	5,92	7,74	208	177	159	141
	0708	8	6,76	8,58	236	200	180	160
	0709	9	7,61	9,43	263	223	201	178
	0710	10	8,45	10,27	290	246	221	197
	0711	11	9,30	11,12	317	269	242	215
	0712	12	10,14	11,96	345	292	263	234
	0713	13	10,99	12,81	372	315	284	252
	0714	14	11,83	13,65	399	339	305	271
	0715	15	12,68	14,50	427	362	326	289
	0716	16	13,52	15,34	454	385	346	308
	0717	17	14,37	16,19	481	408	367	326
	0718	18	15,21	17,03	508	431	388	345
	0719	19	16,06	17,88	536	454	409	363
	0720	20	16,90	18,72	563	477	430	382
	0721	21	17,75	19,57	590	500	450	400
	0722	22	18,59	20,41	617	524	471	419
	0723	23	19,44	21,26	645	547	492	437
	0724	24	20,28	22,10	672	570	513	456
	0725	25	21,13	22,95	699	593	534	474
	0726	26	21,97	23,79	727	616	554	493
	0727	27	22,82	24,64	754	639	575	511
	0728	28	23,66	25,48	781	662	596	530
	0729	29	24,51	26,33	808	685	617	548
	0730	30	25,35	27,17	836	709	638	567

Diametrs m(ft)	Modelis	Gredzenu skaits	Augstums dzegas (m)	Augstums kores (m)	Ietilpība (m3)	Ietilpība Kvieši (t)	Ietilpība Kukurūza (t)	Ietilpība Mieži (t)
7,33 (24')	0806	6	5,07	7,15	240	204	183	163
	0807	7	5,92	7,99	276	234	211	187
	0808	8	6,76	8,84	312	264	238	211
	0809	9	7,61	9,68	347	294	265	236
	0810	10	8,45	10,53	383	325	292	260
	0811	11	9,30	11,37	419	355	319	284
	0812	12	10,14	12,22	454	385	347	308
	0813	13	10,99	13,06	490	415	374	332
	0814	14	11,83	13,91	526	446	401	357
	0815	15	12,68	14,75	561	476	428	381
	0816	16	13,52	15,60	597	506	456	405
	0817	17	14,37	16,44	633	536	483	429
	0818	18	15,21	17,29	668	567	510	453
	0819	19	16,06	18,13	704	597	537	477
	0820	20	16,90	18,98	740	627	564	502
	0821	21	17,75	19,82	775	657	592	526
	0822	22	18,59	20,67	811	688	619	550
	0823	23	19,44	21,51	846	718	646	574
	0824	24	20,28	22,36	882	748	673	598
	0825	25	21,13	23,20	918	778	700	623
	0826	26	21,97	24,05	953	809	728	647
	0827	27	22,82	24,89	989	839	755	671
	0828	28	23,66	25,74	1.025	869	782	695
	0829	29	24,51	26,58	1.060	899	809	719
	0830	30	25,35	27,43	1.096	929	837	744
8,25 (27')	0906	6	5,07	7,34	309	262	236	209
	0907	7	5,92	8,19	354	300	270	240
	0908	8	6,76	9,03	399	338	305	271
	0909	9	7,61	9,88	444	377	339	301
	0910	10	8,45	10,72	489	415	374	332
	0911	11	9,30	11,57	535	453	408	363
	0912	12	10,14	12,41	580	492	442	393
	0913	13	10,99	13,26	625	530	477	424
	0914	14	11,83	14,10	670	568	511	455
	0915	15	12,68	14,95	715	607	546	485
	0916	16	13,52	15,79	760	645	580	516
	0917	17	14,37	16,64	806	683	615	547
	0918	18	15,21	17,48	851	721	649	577
	0919	19	16,06	18,33	896	760	684	608
	0920	20	16,90	19,17	941	798	718	638
	0921	21	17,75	20,02	986	836	753	669
	0922	22	18,59	20,86	1.031	875	787	700
	0923	23	19,44	21,71	1.077	913	822	730
	0924	24	20,28	22,55	1.122	951	856	761
	0925	25	21,13	23,40	1.167	990	891	792
	0926	26	21,97	24,24	1.212	1.028	925	822
	0927	27	22,82	25,09	1.257	1.066	960	853
	0928	28	23,66	25,93	1.303	1.105	994	884
	0929	29	24,51	26,78	1.348	1.143	1.029	914
	0930	30	25,35	27,62	1.393	1.181	1.063	945
9,16 (30')	1008	8	6,76	9,29	497	422	380	337
	1009	9	7,61	10,14	553	469	422	375
	1010	10	8,45	10,98	609	516	465	413
	1011	11	9,30	11,83	664	563	507	451
	1012	12	10,14	12,67	720	611	550	488
	1013	13	10,99	13,52	776	658	592	526
	1014	14	11,83	14,36	831	705	635	564
	1015	15	12,68	15,21	887	752	677	602
	1016	16	13,52	16,05	943	799	720	640
	1017	17	14,37	16,90	998	847	762	677
	1018	18	15,21	17,74	1.054	894	805	715
	1019	19	16,06	18,59	1.110	941	847	753
	1020	20	16,90	19,43	1.166	988	890	791
	1021	21	17,75	20,28	1.221	1.036	932	828
	1022	22	18,59	21,12	1.277	1.083	975	866
	1023	23	19,44	21,97	1.333	1.130	1.017	904
	1024	24	20,28	22,81	1.388	1.177	1.060	942
	1025	25	21,13	23,66	1.444	1.224	1.102	980
	1026	26	21,97	24,50	1.500	1.272	1.145	1.017
	1027	27	22,82	25,35	1.555	1.319	1.187	1.055
	1028	28	23,66	26,19	1.611	1.366	1.230	1.093
	1029	29	24,51	27,04	1.667	1.413	1.272	1.131
	1030	30	25,35	27,88	1.722	1.461	1.315	1.168
	1031	31	26,20	28,73	1.778	1.508	1.357	1.206
	1032	32	27,04	29,57	1.834	1.555	1.400	1.244
	1033	33	27,89	30,42	1.889	1.602	1.442	1.282
	1034	34	28,73	31,26	1.945	1.649	1.485	1.320

Diametrs m(ft)	Modelis	Gredzenu skaits	Augstums dzegas (m)	Augstums kores (m)	Ietilpība (m3)	Ietilpība Kvieši (t)	Ietilpība Kukurūza (t)	Ietilpība Mieži (t)
10,08 (33')	1108	8	6,76	9,57	609	516	465	413
	1109	9	7,61	10,42	676	573	516	459
	1110	10	8,45	11,26	744	631	568	504
	1111	11	9,30	12,11	811	688	619	550
	1112	12	10,14	12,95	878	745	670	596
	1113	13	10,99	13,80	946	802	722	642
	1114	14	11,83	14,64	1.013	859	773	687
	1115	15	12,68	15,49	1.081	916	825	733
	1116	16	13,52	16,33	1.148	974	876	779
	1117	17	14,37	17,18	1.216	1.031	928	825
	1118	18	15,21	18,02	1.283	1.088	979	870
	1119	19	16,06	18,87	1.351	1.145	1.031	916
	1120	20	16,90	19,71	1.418	1.202	1.082	962
	1121	21	17,75	20,56	1.485	1.260	1.134	1.008
	1122	22	18,59	21,40	1.553	1.317	1.185	1.053
	1123	23	19,44	22,25	1.620	1.374	1.237	1.099
	1124	24	20,28	23,09	1.688	1.431	1.288	1.145
	1125	25	21,13	23,94	1.755	1.488	1.339	1.191
	1126	26	21,97	24,78	1.823	1.546	1.391	1.236
	1127	27	22,82	25,63	1.890	1.603	1.442	1.282
	1128	28	23,66	26,47	1.957	1.660	1.494	1.328
	1129	29	24,51	27,32	2.025	1.717	1.545	1.374
	1130	30	25,35	28,16	2.092	1.774	1.597	1.419
	1131	31	26,20	29,01	2.160	1.831	1.648	1.465
	1132	32	27,04	29,85	2.227	1.889	1.700	1.511
	1133	33	27,89	30,70	2.295	1.946	1.751	1.557
	1134	34	28,73	31,54	2.362	2.003	1.803	1.602
11,00 (36')	1208	8	6,76	9,83	733	621	559	497
	1209	9	7,61	10,68	813	689	620	552
	1210	10	8,45	11,52	893	758	682	606
	1211	11	9,30	12,37	974	826	743	660
	1212	12	10,14	13,21	1.054	894	804	715
	1213	13	10,99	14,06	1.134	962	866	769
	1214	14	11,83	14,90	1.214	1.030	927	824
	1215	15	12,68	15,75	1.295	1.098	988	878
	1216	16	13,52	16,59	1.375	1.166	1.049	933
	1217	17	14,37	17,44	1.455	1.234	1.111	987
	1218	18	15,21	18,28	1.536	1.302	1.172	1.042
	1219	19	16,06	19,13	1.616	1.370	1.233	1.096
	1220	20	16,90	19,97	1.696	1.438	1.295	1.151
	1221	21	17,75	20,82	1.777	1.507	1.356	1.205
	1222	22	18,59	21,66	1.857	1.575	1.417	1.260
	1223	23	19,44	22,51	1.937	1.643	1.478	1.314
	1224	24	20,28	23,35	2.018	1.711	1.540	1.369
	1225	25	21,13	24,20	2.098	1.779	1.601	1.423
	1226	26	21,97	25,04	2.178	1.847	1.662	1.478
	1227	27	22,82	25,89	2.258	1.915	1.724	1.532
	1228	28	23,66	26,73	2.339	1.983	1.785	1.587
	1229	29	24,51	27,58	2.419	2.051	1.846	1.641
	1230	30	25,35	28,42	2.499	2.119	1.907	1.696
	1231	31	26,20	29,27	2.580	2.188	1.969	1.750
	1232	32	27,04	30,11	2.660	2.256	2.030	1.805
	1233	33	27,89	30,96	2.740	2.324	2.091	1.859
	1234	34	28,73	31,80	2.821	2.392	2.153	1.913
11,91 (39')	1308	8	6,76	10,38	868	736	662	589
	1309	9	7,61	11,22	962	816	734	653
	1310	10	8,45	12,07	1.056	896	806	717
	1311	11	9,30	12,53	1.150	975	878	780
	1312	12	10,14	13,37	1.244	1.055	950	844
	1313	13	10,99	14,60	1.339	1.135	1.022	908
	1314	14	11,83	15,45	1.433	1.215	1.093	972
	1315	15	12,68	16,29	1.527	1.295	1.165	1.036
	1316	16	13,52	17,14	1.621	1.375	1.237	1.100
	1317	17	14,37	17,98	1.715	1.454	1.309	1.164
	1318	18	15,21	18,83	1.809	1.534	1.381	1.227
	1319	19	16,06	19,67	1.903	1.614	1.453	1.291
	1320	20	16,90	20,52	1.998	1.694	1.525	1.355
	1321	21	17,75	21,36	2.092	1.774	1.596	1.419
	1322	22	18,59	22,21	2.186	1.854	1.668	1.483
	1323	23	19,44	23,05	2.280	1.933	1.740	1.547
	1324	24	20,28	23,90	2.374	2.013	1.812	1.611
	1325	25	21,13	24,74	2.468	2.093	1.884	1.674
	1326	26	21,97	25,59	2.562	2.173	1.956	1.738
	1327	27	22,82	26,43	2.657	2.253	2.027	1.802
	1328	28	23,66	27,28	2.751	2.333	2.099	1.866
	1329	29	24,51	28,12	2.845	2.412	2.171	1.930
	1330	30	25,35	28,97	2.939	2.492	2.243	1.994
	1331	31	26,20	29,81	3.033	2.572	2.315	2.058
	1332	32	27,04	30,66	3.127	2.652	2.387	2.122
	1333	33	27,89	31,50	3.221	2.732	2.459	2.185
	1334	34	28,73	32,35	3.316	2.812	2.530	2.249

Diametrs m(ft)	Modelis	Gredzenu skaits	Augstums dzegas (m)	Augstums kores (m)	Ietilpība (m3)	Ietilpība Kvieši (t)	Ietilpība Kukurūza (t)	Ietilpība Mieži (t)
12,83 (42')	1408	8	6,76	10,38	1.018	863	777	690
	1409	9	7,61	11,22	1.127	956	860	765
	1410	10	8,45	12,07	1.236	1.048	943	839
	1411	11	9,30	12,91	1.345	1.141	1.027	913
	1412	12	10,14	13,76	1.455	1.234	1.110	987
	1413	13	10,99	14,60	1.564	1.326	1.194	1.061
	1414	14	11,83	15,45	1.673	1.419	1.277	1.135
	1415	15	12,68	16,29	1.782	1.512	1.360	1.209
	1416	16	13,52	17,14	1.892	1.604	1.444	1.283
	1417	17	14,37	17,98	2.001	1.697	1.527	1.357
	1418	18	15,21	18,83	2.110	1.789	1.610	1.432
	1419	19	16,06	19,67	2.219	1.882	1.694	1.506
	1420	20	16,90	20,52	2.329	1.975	1.777	1.580
	1421	21	17,75	21,36	2.438	2.067	1.861	1.654
	1422	22	18,59	22,21	2.547	2.160	1.944	1.728
	1423	23	19,44	23,05	2.656	2.253	2.027	1.802
	1424	24	20,28	23,90	2.766	2.345	2.111	1.876
	1425	25	21,13	24,74	2.875	2.438	2.194	1.950
	1426	26	21,97	25,59	2.984	2.531	2.277	2.024
	1427	27	22,82	26,43	3.093	2.623	2.361	2.099
	1428	28	23,66	27,28	3.203	2.716	2.444	2.173
	1429	29	24,51	28,12	3.312	2.808	2.528	2.247
	1430	30	25,35	28,97	3.421	2.901	2.611	2.321
	1431	31	26,20	29,81	3.530	2.994	2.694	2.395
	1432	32	27,04	30,66	3.640	3.086	2.778	2.469
	1433	33	27,89	31,50	3.749	3.179	2.861	2.543
	1434	34	28,73	32,35	3.858	3.272	2.944	2.617
13,74 (45')	1508	8	6,76	10,56	1.179	1.000	900	800
	1509	9	7,61	11,41	1.304	1.106	995	885
	1510	10	8,45	12,25	1.430	1.212	1.091	970
	1511	11	9,30	13,10	1.555	1.319	1.187	1.055
	1512	12	10,14	13,94	1.680	1.425	1.282	1.140
	1513	13	10,99	14,79	1.805	1.531	1.378	1.225
	1514	14	11,83	15,63	1.931	1.637	1.474	1.310
	1515	15	12,68	16,48	2.056	1.744	1.569	1.395
	1516	16	13,52	17,32	2.181	1.850	1.665	1.480
	1517	17	14,37	18,17	2.307	1.956	1.760	1.565
	1518	18	15,21	19,01	2.432	2.062	1.856	1.650
	1519	19	16,06	19,86	2.557	2.169	1.952	1.735
	1520	20	16,90	20,70	2.683	2.275	2.047	1.820
	1521	21	17,75	21,55	2.808	2.381	2.143	1.905
	1522	22	18,59	22,39	2.933	2.487	2.239	1.990
	1523	23	19,44	23,24	3.058	2.594	2.334	2.075
	1524	24	20,28	24,08	3.184	2.700	2.430	2.160
	1525	25	21,13	24,93	3.309	2.806	2.525	2.245
	1526	26	21,97	25,77	3.434	2.912	2.621	2.330
	1527	27	22,82	26,62	3.560	3.018	2.717	2.415
	1528	28	23,66	27,46	3.685	3.125	2.812	2.500
	1529	29	24,51	28,31	3.810	3.231	2.908	2.585
	1530	30	25,35	29,15	3.935	3.337	3.004	2.670
	1531	31	26,20	30,00	4.061	3.443	3.099	2.755
	1532	32	27,04	30,84	4.186	3.550	3.195	2.840
	1533	33	27,89	31,69	4.311	3.656	3.290	2.925
	1534	34	28,73	32,53	4.437	3.762	3.386	3.010
14,66 (48')	1608	8	6,76	10,90	1.356	1.150	1.035	920
	1609	9	7,61	11,75	1.499	1.271	1.144	1.017
	1610	10	8,45	12,59	1.641	1.392	1.253	1.113
	1611	11	9,30	13,44	1.784	1.513	1.362	1.210
	1612	12	10,14	14,28	1.927	1.634	1.470	1.307
	1613	13	10,99	15,13	2.069	1.755	1.579	1.404
	1614	14	11,83	15,97	2.212	1.876	1.688	1.501
	1615	15	12,68	16,82	2.355	1.997	1.797	1.597
	1616	16	13,52	17,66	2.497	2.118	1.906	1.694
	1617	17	14,37	18,51	2.640	2.239	2.015	1.791
	1618	18	15,21	19,35	2.782	2.359	2.124	1.888
	1619	19	16,06	20,20	2.925	2.480	2.232	1.984
	1620	20	16,90	21,04	3.068	2.601	2.341	2.081
	1621	21	17,75	21,89	3.210	2.722	2.450	2.178
	1622	22	18,59	22,73	3.353	2.843	2.559	2.275
	1623	23	19,44	23,58	3.496	2.964	2.668	2.371
	1624	24	20,28	24,42	3.638	3.085	2.777	2.468
	1625	25	21,13	25,27	3.781	3.206	2.886	2.565
	1626	26	21,97	26,11	3.923	3.327	2.994	2.662
	1627	27	22,82	26,96	4.066	3.448	3.103	2.758
	1628	28	23,66	27,80	4.209	3.569	3.212	2.855
	1629	29	24,51	28,65	4.351	3.690	3.321	2.952
	1630	30	25,35	29,49	4.494	3.811	3.430	3.049
	1631	31	26,20	30,34	4.637	3.932	3.539	3.145
	1632	32	27,04	31,18	4.779	4.053	3.648	3.242
	1633	33	27,89	32,03	4.922	4.174	3.756	3.339
	1634	34	28,73	32,87	5.065	4.295	3.865	3.436

Ulfs Mētriņš 29499864
Oskars Pudžs 29146584

www.GRAINTECH.lv

Aldis Stramkalis 26665575